Trafoanbau-Endverschluss ERT 10 bis 30 kV

Mittelspannungsendverschluss für papierisolierte Einleiter- und Dreibleimantelkabel Typ N(A)EKEBA

ERT

Lieferumfang

Die Endverschlüsse werden mit Füllmasse, einem Feldsteuerlement, Montagekleinmaterial, einer Montageanweisung, jedoch ohne Lötmaterial geliefert.
Abweichend vom Standard-Lieferumfang ist jede Zusammenstellung des Zubehörs nach Ihren Wünschen möglich.
Endverschlüsse für kunststoffisolierte Kabel auf Anfrage.
Bei der Bestellung bitte Kabeltyp, Querschnitt und Spannung angeben.

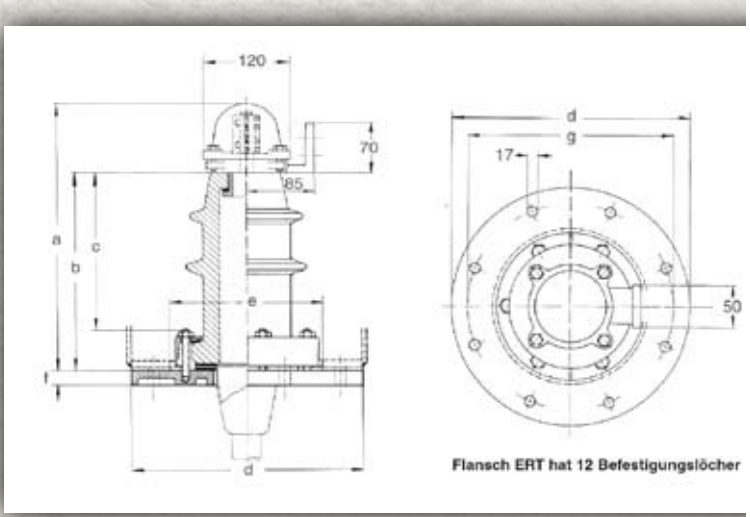

Endverschluss-Typ	Abmessungen (mm)						
	a	b	c	d	e	f	g
ERT 10/-240*	335	225	155	295	230	30	260
ERT 20/-240*	400	290	220	295	230	30	260
ERT 30/-240*	500	390	320	295	230	30	260

Endverschluss-Typ	Spannung kV	Querschnitt (mm^2)	Gewicht ca. kg (leer)	Ölisolier-masse
ERT 10/-240	10	bis 240*	3,5	2.000 cm^3
ERT 20/-240	20	bis 240*	5	2.500 cm^3
ERT 30/-240	30	bis 240*	6,5	3.000 cm^3

* größere Querschnitte auf Anfrage