Mauerdurchführungen (MD)

Warmschrumpftechnik

Anwendung

Mauerdurchführungen dienen zur Abdichtung von Energie- und Steuerkabeln beim Durchführen durch das Mauerwerk.

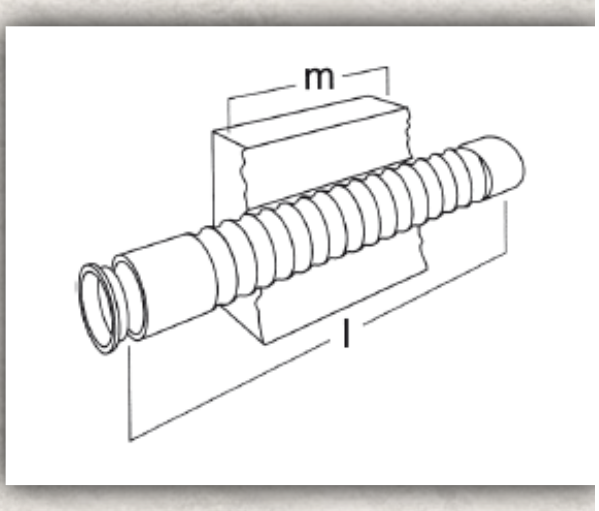

Mauerdurchführung	Abmessungen (mm)		
	Anwendungsbereich Kabeldurchmesser	Mauerstärke max. m*	Länge l
MD 14/8	8 - 14	500	800
MD 26/12	8 - 14	500	800
MD 41/16	8 - 14	500	800
MD 54/26	8 - 14	500	800

* Vormontage bei größeren Wandstärken: Bei größeren Wandstärken sind zwei Bauteile zu verbinden.