Endkappen (EK)

Warmschrumpftechnik

Anwendung

Endkappen bieten eine wirtschaftliche Abdichtung von Energie- und Steuerkabeln. Sie sind alterungs- und chemikalienbeständig, abriebfest und absolut unempfindlich gegen UV-Strahlung.

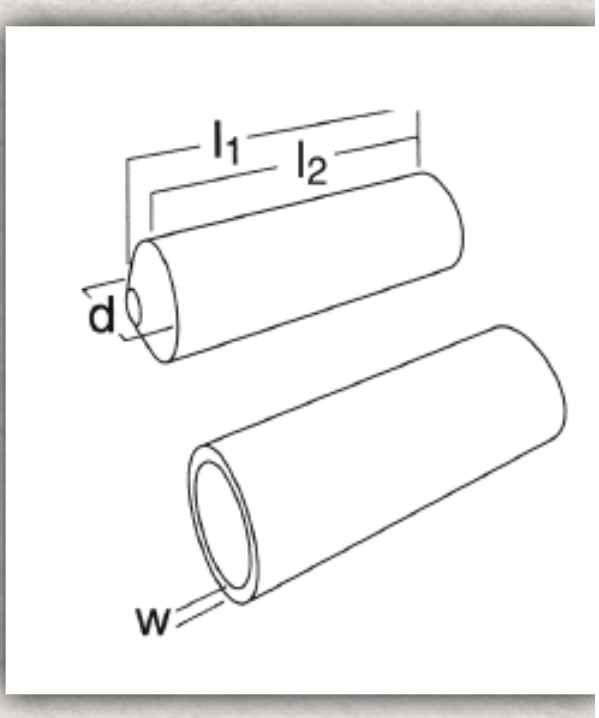

Endkappe	Abmessungen (mm)				
	d max.	d* min	l max	l* min	w*
EK 15-5	15	5	45	45	2,0
EK 22-9	22	9	75	70	2,5
EK 35-15	35	15	100	95	3,0
EK 55-25	55	25	150	140	3,5
EK 75-30	75	30	180	155	3,5
EK 95-40	95	40	175	155	4,0
EK 110-45	110	45	145	130	4,0

* Maß nach freier Schrumpfung